INSTRUCTIVO DE INSTALACIÓN

FIGURAS

4501B
4501BL

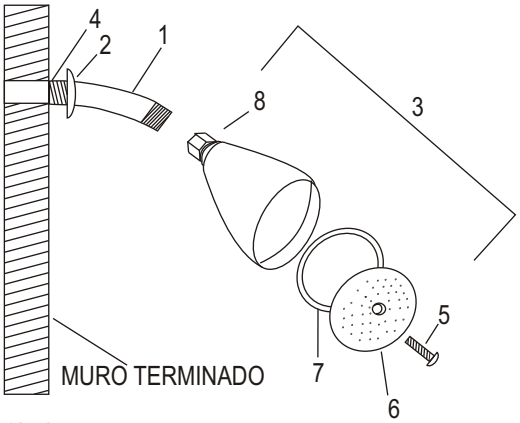

Cod. 990017 Rev. 3

Regadera con brazo

INSTALACIÓN:

1.- Retire la anterior regadera y limpie la linea de agua (abra el flujo de agua fría y caliente), esto con la finalidad de retirar impurezas que están en la red hidráulica.

2.- Coloque cinta de teflón por un extremo del brazo (1) e instálelo en la toma de agua (4), apriételo firmemente con la ayuda de una herramienta adecuada. Use franela entre la llave y el brazo para fin de no maltratarlo.

3.- Introduzca el chapetón (2) por entre el brazo (1) hasta llegar al muro.

4.- Instale la regadera (3) en el extremo del brazo (1). Apriétela firmemente con la ayuda de una herramienta adecuada; no olvide usar franela para fin de no maltratar la regadera. (En caso de presentar fuga agregar cinta de teflón suficiente para corregir la misma).

5.- Finalmente asegurese de que la tuerca del nudo móvil (8) quede bien apretada.

NOTA:
Antes de instalar su nueva regadera le recomendamos que abra el agua fría y caliente para limpiar la línea de agua.

MANTENIMIENTO:

1.- Retire el tornillo (5), la tapa (6) y el empaque (7).

2.- Limpie con agua la tapa (6) por ambos extremos y con la ayuda de un cepillo asegure que todos los orificios y/o ranuras de la tapa (6) estén libres de impurezas.

3.- Coloque de nuevo el empaque (7), la tapa (6) y sujételos con el tornillo (5), tenga mucho cuidado de no apretarlo excesivamente ya que puede dañar la tapa. Sugerimos que habrá el flujo del agua y verifique que no existan fugas. En caso de observar fugas por la tapa vuelva a apretar el tornillo.

4.- Limpiar su regadera (3), el brazo (1) y el chapetón (2) exclusivamente con una franela humedecida con agua.

OPERACIÓN:

1.- El diseño de esta regadera le permite operarla en cualquier posición sin que estas presenten fugas o que se caigan, esto gracias al nudo móvil (8).

Clasificación: Baja Presión
Presión de trabajo: 0,2 a 1,0 kgf/cm²
Nivel de edificacion: De 1 a 4

GRUPO URREA
DANDO VIDA AL AGUA
IMPORTADO Y DISTRIBUIDO POR:
URREA DANDO VIDA AL AGUA, S.A. DE C.V.
DR. ROBERTO MICHEL 825 COL. SAN CARLOS
C.P. 44460 GUADALAJARA, JALISCO, MÉXICO
HECHO EN CHINA